FREIZEITHAUS TORONTO 4, 70PLUS

Haus mit 3 Räumen



FREIZEITHAUS TORONTO 4, 70PLUS
420 x 660 cm

Gestaltungsbeispiel

- 70 mm Wandstärke
- 28 mm Fußboden
- Tür und Fenster mit Isolierglas und Gummidichtung
- Basishaus, Dach nicht dämmbar



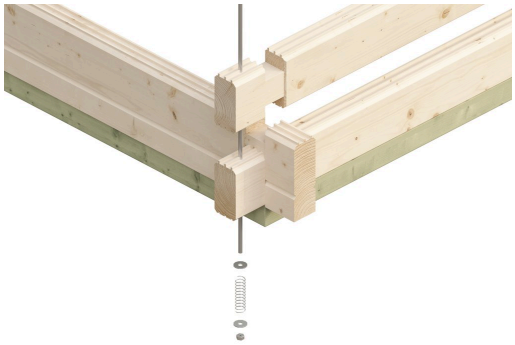



© SKAN HOLZ Europe GmbH | D-21227 Bendestorf | Technische Änderungen und Farbabweichungen vorbehalten. Keine Haftung für Druckfehler. | 09.05.2025



Gartenhaus

FREIZEITHAUS TORONTO 4, 420 X 660 CM, NATUR

Datenblatt / Baubeschreibung

Material	**Nordische Fichte**
Farbe	**Natur**
Farbbehandlung	**Unbehandelt**
Größe	**420 x 660 cm**
Aufstellbreite (Sockelmaß)	**420 cm**
Aufstelltiefe (Sockelmaß)	**660 cm**
Außenbreite inkl. Dachüberstand	**500 cm**
Außentiefe inkl. Dachüberstand	**740 cm**
Firsthöhe	**362 cm**
Seitenwandhöhe	**245 cm**
Wandart	**Blockbohlen**
Wandstärke	**70 mm**
Eckverbindung	**Chalet, asymmetrisch gefräst**
Windverband	**Zuganker mit Gewindestange**
Anzahl Räume	**3**
Stauboden	**Ja**

© SKAN HOLZ Europe GmbH | D-21227 Bendestorf | Technische Änderungen und Farbabweichungen vorbehalten. Keine Haftung für Druckfehler. | 09.05.2025

Dachform	Satteldach
Dachaufbau	28 mm Profilschalung mit Nut und Feder
Material Dacheindeckung	Eine Lage Dachpappe zur Ersteindeckung
Farbe Dach	Schwarz
Dachstärke	28 mm
Dachfläche	42.92 m²
Dachblende	Holz-Blende mit Aluminium-Abschlusskante
Dachneigung	zur Seite
Gefälle	30 °
Dachüberstand vorne	40 cm
Dachüberstand hinten	40 cm
Dachüberstand links	40 cm
Dachüberstand rechts	40 cm
Schindelbedarf á 2m²	25 Paket(e)
Fußboden	Holzdielen, unbehandelt
Fußbodenstärke	28 mm
Grundlager	Kantholz, imprägniert
Maße Grundlager	60 x 60 / 60 x 113 mm
Grundfläche	27.72 m²
Umbauter Raum	84.13 m³
Schneelast (sk)	1.75 kN/m²
Windstaudruck q	0.65 kN/m²
Verglasung Tür 1	Isolierverglasung
Türen	1x Doppeltür, vollverglast, 142 x 196 cm, Profilzylinderschloss mit 3 Schlüsseln 2x Einzeltür, geschlossen, 81 x 195 cm
Fenster	3x Einzelfenster 52 x 118 cm, Dreh-Kipp-Funktion, Isolierverglasung 2x Doppelfenster 126,5 x 78 cm, Dreh-Kipp-Funktion, Isolierverglasung
Anzahl Packstücke	4
Verpackungsmaß	Breite: 580 cm, Höhe: 50 cm, Tiefe: 120 cm, 1197 kg Breite: 580 cm, Höhe: 50 cm, Tiefe: 120 cm, 1197 kg Breite: 580 cm, Höhe: 40 cm, Tiefe: 120 cm, 958 kg Breite: 580 cm, Höhe: 40 cm, Tiefe: 120 cm, 958 kg
Verpackungsgewicht gesamt	4310 kg
nicht im Lieferumfang enthalten	Dämmung, Beton, Verankerung Grundlager mit Untergrund (Fundament)
Garantie	5 Jahre gemäß unseren Garantiebedingungen

© SKAN HOLZ Europe GmbH | D-21227 Bendestorf | Technische Änderungen und Farbabweichungen vorbehalten. Keine Haftung für Druckfehler. | 09.05.2025

Lieferhinweis	**Für die Anlieferung muss die Zufahrt für 40 t-LKW möglich sein! Die Anlieferung erfolgt frei Bordsteinkante (Festland Deutschland).**
Artikelnummer	**621767**
EAN-Nummer	**4018211621767**

FREIZEITHAUS TORONTO 4, 70PLUS

420 x 660 cm

© SKAN HOLZ Europe GmbH | D-21227 Bendestorf | Technische Änderungen und Farbabweichungen vorbehalten. Keine Haftung für Druckfehler. | 09.05.2025

Grundriss

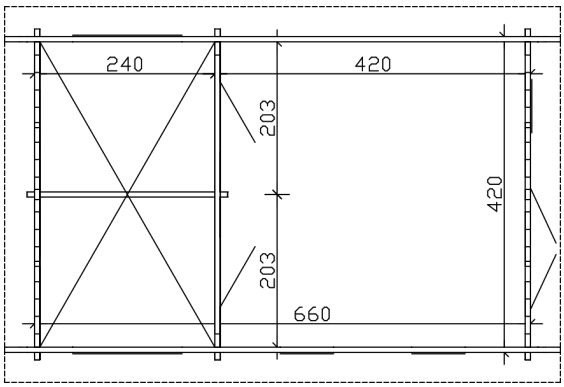

Schnitt

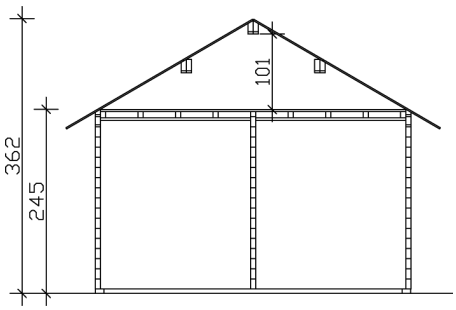

FREIZEITHAUS TORONTO 4, 70PLUS

420 x 660 cm

Schnitte und Ansichten Maßstab 1:100

© SKAN HOLZ Europe GmbH | D-21227 Bendestorf | Technische Änderungen und Farbabweichungen vorbehalten. Keine Haftung für Druckfehler. | 09.05.2025

Ansicht Vorne

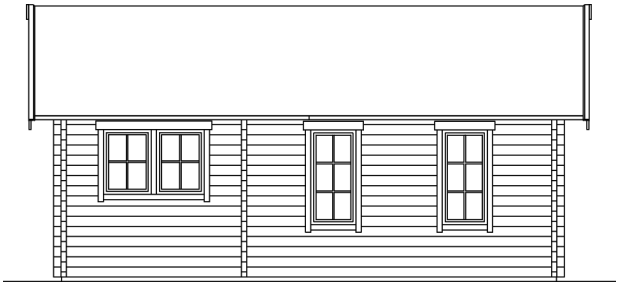

Ansicht Links

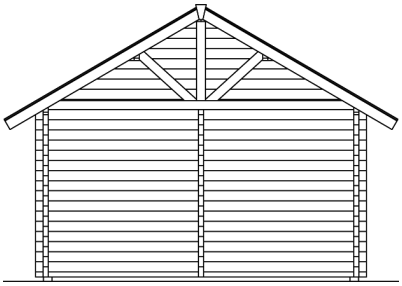

FREIZEITHAUS TORONTO 4, 70PLUS

420 x 660 cm

Schnitte und Ansichten Maßstab 1:100

© SKAN HOLZ Europe GmbH | D-21227 Bendestorf | Technische Änderungen und Farbabweichungen vorbehalten. Keine Haftung für Druckfehler. | 09.05.2025

Ansicht Rechts

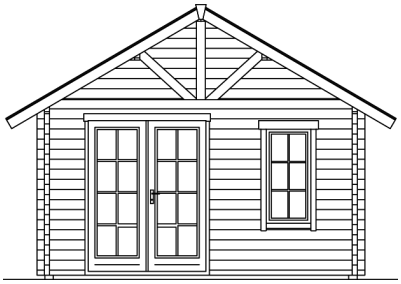

Ansicht Hinten

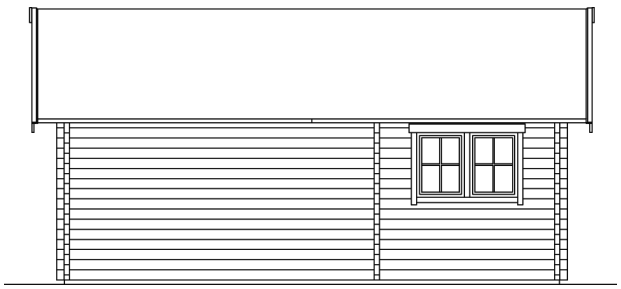

FREIZEITHAUS TORONTO 4, 70PLUS

420 x 660 cm

Schnitte und Ansichten Maßstab 1:100

© SKAN HOLZ Europe GmbH | D-21227 Bendestorf | Technische Änderungen und Farbabweichungen vorbehalten. Keine Haftung für Druckfehler. | 09.05.2025