# FREIZEITHAUS TORONTO 4, 70PLUS

## Haus mit 3 Räumen



**FREIZEITHAUS TORONTO 4, 70PLUS**
420 x 660 cm

Gestaltungsbeispiel

- 70 mm Wandstärke
- 28 mm Fußboden
- Tür und Fenster mit Isolierglas und Gummidichtung
- Dach dämmbar (für Dachziegel)



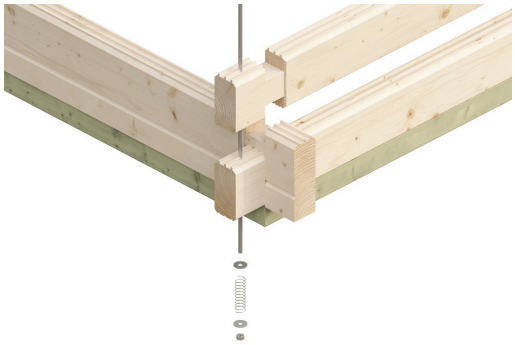



© SKAN HOLZ Europe GmbH | D-21227 Bendestorf | Technische Änderungen und Farbabweichungen vorbehalten. Keine Haftung für Druckfehler. | 09.05.2025



Gartenhaus

# FREIZEITHAUS TORONTO 4, 420 X 660 CM MIT LATTUNG, NATUR

## Datenblatt / Baubeschreibung

| | |
|---|---|
| Material | **Nordische Fichte** |
| Farbe | **Natur** |
| Farbbehandlung | **Unbehandelt** |
| Größe | **420 x 660 cm** |
| Aufstellbreite (Sockelmaß) | **420 cm** |
| Aufstelltiefe (Sockelmaß) | **660 cm** |
| Außenbreite inkl. Dachüberstand | **500 cm** |
| Außentiefe inkl. Dachüberstand | **740 cm** |
| Firsthöhe | **362 cm** |
| Seitenwandhöhe | **245 cm** |
| Wandart | **Blockbohlen** |
| Wandstärke | **70 mm** |
| Eckverbindung | **Chalet, asymmetrisch gefräst** |
| Windverband | **Zuganker mit Gewindestange** |
| Anzahl Räume | **3** |
| Stauboden | **Ja** |

© SKAN HOLZ Europe GmbH | D-21227 Bendestorf | Technische Änderungen und Farbabweichungen vorbehalten. Keine Haftung für Druckfehler. | 09.05.2025

| | |
|---|---|
| Dachform | Satteldach |
| Dachaufbau | 19 mm Dachschalung mit Konter- und Dachlattung |
| Material Dacheindeckung | ohne |
| Dachstärke | 19 mm |
| Dachfläche | 42.92 m² |
| Dachblende | Holz-Blende mit Aluminium-Abschlusskante |
| Dachneigung | zur Seite |
| Gefälle | 30 ° |
| Dachüberstand vorne | 40 cm |
| Dachüberstand hinten | 40 cm |
| Dachüberstand links | 40 cm |
| Dachüberstand rechts | 40 cm |
| Fußboden | Holzdielen, unbehandelt |
| Fußbodenstärke | 28 mm |
| Grundlager | Kantholz, imprägniert |
| Maße Grundlager | 60 x 60 / 60 x 113 mm |
| Grundfläche | 27.72 m² |
| Umbauter Raum | 84.13 m³ |
| Schneelast (sk) | 1.75 kN/m² |
| Windstaudruck q | 0.65 kN/m² |
| Verglasung Tür 1 | Isolierverglasung |
| Türen | 1x Doppeltür, vollverglast, 142 x 196 cm, Profilzylinderschloss mit 3 Schlüsseln<br>2x Einzeltür, geschlossen, 81 x 195 cm |
| Fenster | 3x Einzelfenster 52 x 118 cm, Dreh-Kipp-Funktion, Isolierverglasung<br>2x Doppelfenster 126,5 x 78 cm, Dreh-Kipp-Funktion, Isolierverglasung |
| Anzahl Packstücke | 4 |
| Verpackungsmaß | Breite: 580 cm, Höhe: 60 cm, Tiefe: 120 cm, 1323 kg<br>Breite: 580 cm, Höhe: 55 cm, Tiefe: 120 cm, 1213 kg<br>Breite: 580 cm, Höhe: 45 cm, Tiefe: 120 cm, 992 kg<br>Breite: 580 cm, Höhe: 40 cm, Tiefe: 120 cm, 882 kg |
| Verpackungsgewicht gesamt | 4410 kg |
| nicht im Lieferumfang enthalten | Dämmung, Beton, Verankerung Grundlager mit Untergrund (Fundament) |
| Garantie | 5 Jahre gemäß unseren Garantiebedingungen |
| Lieferhinweis | Für die Anlieferung muss die Zufahrt für 40 t-LKW möglich sein! Die Anlieferung erfolgt frei Bordsteinkante (Festland Deutschland). |
| Artikelnummer | 621774 |

© SKAN HOLZ Europe GmbH | D-21227 Bendestorf | Technische Änderungen und Farbabweichungen vorbehalten. Keine Haftung für Druckfehler. | 09.05.2025

| | |
|---|---|
| EAN-Nummer | **4018211621774** |

# FREIZEITHAUS TORONTO 4, 70PLUS

## 420 x 660 cm

© SKAN HOLZ Europe GmbH | D-21227 Bendestorf | Technische Änderungen und Farbabweichungen vorbehalten. Keine Haftung für Druckfehler. | 09.05.2025

Grundriss

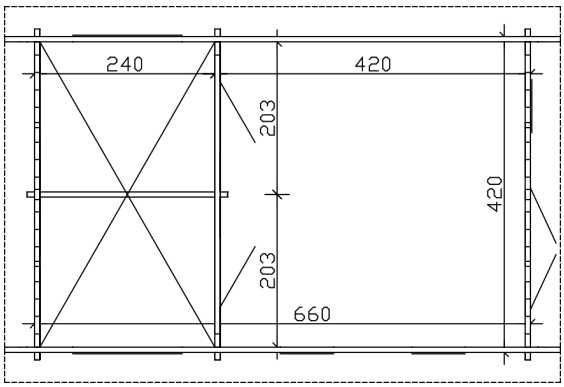


Schnitt

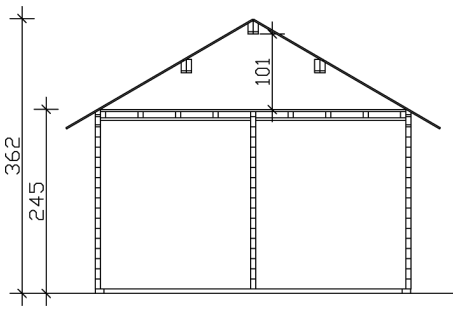


# FREIZEITHAUS TORONTO 4, 70PLUS

## 420 x 660 cm

## Schnitte und Ansichten Maßstab 1:100

© SKAN HOLZ Europe GmbH | D-21227 Bendestorf | Technische Änderungen und Farbabweichungen vorbehalten. Keine Haftung für Druckfehler. | 09.05.2025

Ansicht Vorne

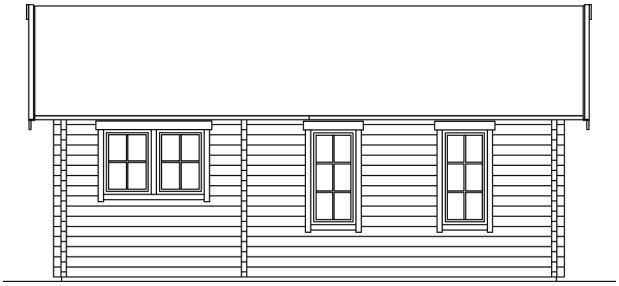

Ansicht Links

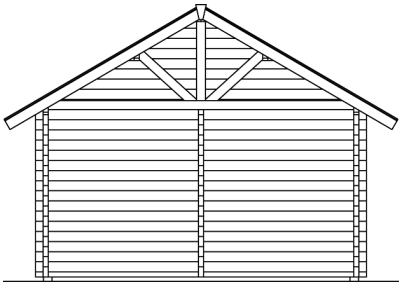

# FREIZEITHAUS TORONTO 4, 70PLUS

## 420 x 660 cm

## Schnitte und Ansichten Maßstab 1:100

© SKAN HOLZ Europe GmbH | D-21227 Bendestorf | Technische Änderungen und Farbabweichungen vorbehalten. Keine Haftung für Druckfehler. | 09.05.2025

Ansicht Rechts

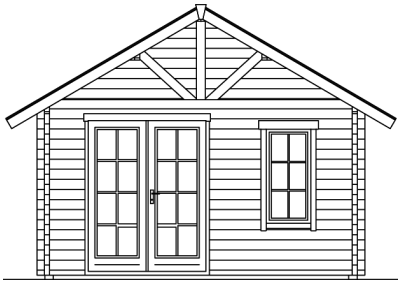

Ansicht Hinten

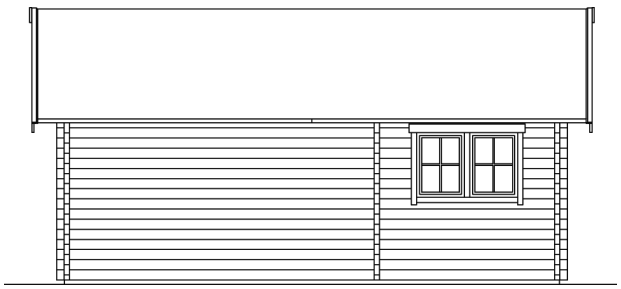

# FREIZEITHAUS TORONTO 4, 70PLUS

## 420 x 660 cm

## Schnitte und Ansichten Maßstab 1:100

© SKAN HOLZ Europe GmbH | D-21227 Bendestorf | Technische Änderungen und Farbabweichungen vorbehalten. Keine Haftung für Druckfehler. | 09.05.2025